# Interliving Bad Serie 3701

Möbel für mich gemacht

**Reduzierte Mehrwertsteuer**

im Zeitraum 01.07.-31.12.2020

Daher von allen nachfolgenden UVP-Empfehlungen noch 3% Mehrwertsteuer-Vorteil abziehen!

**Interliving - Diese unverbindliche Verkaufspreisempfehlung beinhaltet 19% deutsche Mehrwertsteuer.**

Preise in Euro. Nur gültig in Deutschland.
Stand: 23.06.2020

# Interliving Bad Serie 3701

Möbel für mich gemacht

## Hochwertige Qualität

Beste Verarbeitung und intelligente Funktionen machen aus Interliving-Produkten langlebige Begleiter.
Ob Farbe, Material oder Funktion – Interliving-Möbel bieten Ihnen zahlreiche Individualisierungs-Möglichkeiten für höchste Qualitätsansprüche.

## 5 Jahre Garantie

Interliving-Produkte im Möbelbereich werden nach den RAL-Güterichtlinien der Deutschen Gütegemeinschaft Möbel e. V. produziert. Sie erhalten Garantie auf Materialbeschaffenheit sowie fachgerechte Verarbeitung aller Interliving-Möbel.

# Interliving Bad Serie 3701

## Exklusive Interliving-Merkmale

- **Waschtischunterschränke** mit Auszügen und Glasreling an beiden Seiten, in verschiedenen Breiten wählbar
- **Einbauspiegelschrank** in verschiedenen Breiten und in einer Höhe von 64 cm zur platzsparenden Montage in der Wand
- **Flächenspiegel** in 3 Breiten mit LED-Beleuchtung und Emotion-Steuerung wählbar

## Weitere Besonderheiten

- wählen Sie aus **4 Front- und Korpusdekoren:** Charleston Eiche, Eiche Sand, Lack Weiß hochglänzend oder Lack Karbon hochglänzend
- Badmöbel wahlweise **mit Griffleiste** in verschiedenen Farben oder **grifflosem Push-to-open-Prinzip**
- Waschtischplatten in 2 Stärken und Farbnuancen wählbar
- Spiegelschränke sind an den Innentüren verspiegelt
- Aufsatzbecken bei den Waschtischen aus Mineralguss oder Keramik
- praktische Gäste-WC-Komplettlösung bestehend aus Aufsatzwaschtisch, Spiegelschrank und Waschtischunterschrank verfügbar
- Stauraumzubehör erhältlich

# Interliving Bad Serie 3701

Möbel für mich gemacht

| | |
|---|---|
| **Front:** | **690 Lack weiß hgl.** |
| **Korpus:** | **187 Lack weiß hgl.** |
| **Griff:** | **grifflos** |
| **Waschtischplatte:** | **424 Qsolid schwarz** |
| **Ablageplatte ( MNA ):** | **424 Qsolid schwarz** |
| **Technik:** | **push to open** |
| | **Auszüge mit Glasreling / Nr. 568** |
| **Breite:** | **30 cm + 120 cm** |

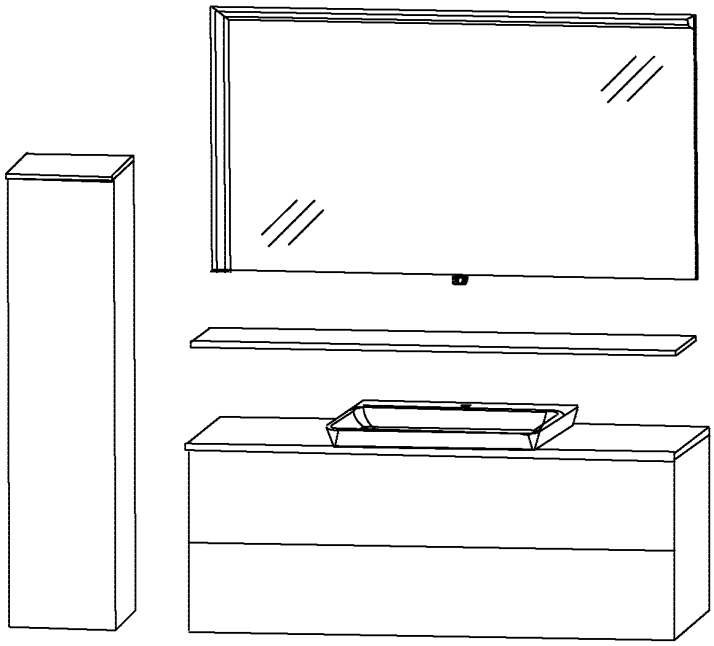

| Mng | Artikel-Nr. | | | A | Artikeltext | |
|---|---|---|---|---|---|---|
| 1 | **MNA** | **8130** | **29** | **L** | Mittelschrank 30,0 cm | 348 |
| 1 | **APS** | **3012** | **PO** | | Ablageplatte für Mittelschrank, 30,6 cm | 124 |
| 1 | **FSA** | **4312** | **8L** | | Flächenspiegel mit LED - Leuchtwinkel, 120,0 cm | 409 |
| 1 | **WTA** | **S112** | **1** | | Aufsatz-WT Mineralguss, 60,0 cm, inkl. Permanentablauf Clou - System optional möglich | 315 |
| 1 | **WUA** | **3312** | **34** | | Waschtischunterschrank mit Glasreling u. Antirutschmatte, 120,0 cm | 972 |
| 1 | **WPS** | **4912** | **02** | | Qsolid- Platte schwarz, 120,6 cm | 733 |
| 1 | **AUS** | **S112** | **28** | | Waschtischplattenausschnitt | 29 |
| 1 | **ABG** | **1312** | **08** | | Glasboard, 120,0 cm | 69 |
| | | | | | **Summe** | **2.999** |

**Zubehör:**

| | | | | |
|---|---|---|---|---|
| 1 | **PZ** | **1109** | **1** | Clou Ab - und Überlaufsystem | 78 |
| 1 | **PZ** | **1247** | **12** | Stauraumzubehör für Waschtischunterschrank | 147 |
| 2 | **PZ** | **1147** | **1** | Handtuchhalter einarmig, chrom | 118 |

# Interliving Bad Serie 3701

| | |
|---|---|
| **Front:** | **691 Lack Karbon hgl.** |
| **Korpus:** | **189 Lack Karbon hgl.** |
| **Griff:** | **Nr. 332 Griffleiste chrom** |
| **Waschtischplatte:** | **170 Halifax Eiche** |
| **Ablageplatte ( HBA ):** | **189 Lack Karbon hgl.** |
| **Technik:** | **Premium Technik mit Dämpfung** |
| | **Auszüge mit Glasreling / Nr. 564** |
| **Breite:** | **90 cm + 60 cm** |

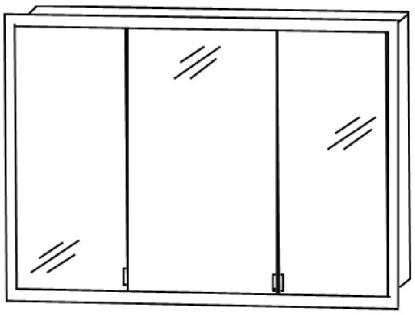

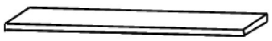

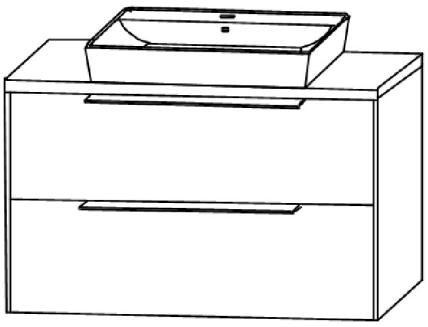

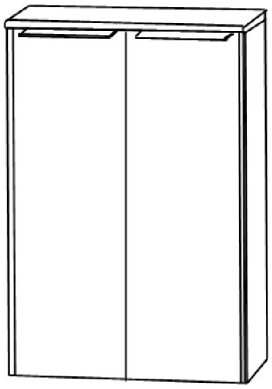

## Zuteilungskombination

| Mng | Artikel-Nr. | | A | Artikeltext | |
|---|---|---|---|---|---|
| **1** | **S2A** | **4390** | **E1** | Einbauspiegelschrank 64,0 cm hoch mit LED - Rahmen, 90,0 cm breit | 1.153 |
| **1** | **WUA** | **3390** | **35** | Waschtischunterschrank mit Glasreling und Antirutschmatte, 90,0 cm | 805 |
| **1** | **WTM** | **5205** | **1** | Keramik - Waschtisch V & B Collaro, 55 cm | 470 |
| **1** | **APA** | **4990** | **28** | Waschtischplatte, 90,6 cm | 69 |
| **1** | **AUS** | **5205** | **28** | Waschtischplattenausschnitt | 30 |
| **1** | **HBA** | **5160** | **29** | Highboard, 60,0 cm, | 391 |
| **1** | **AP** | **3260** | **10** | Ablageplatte für Highboard, 60,2 cm | 32 |
| **1** | **ABG** | **1360** | **08** | Glasboard 60 cm | 49 |
| | | | | | **2.999** |

**Zubehör:**

| | | | | | |
|---|---|---|---|---|---|
| **1** | **PZ** | **1247** | **90** | Stauraumzubehör für Waschtischunterschrank | 114 |
| **2** | **PZ** | **1147** | **1** | Handtuchhalter einarmig, chrom | 118 |

# Interliving Bad Serie 3701

| | |
|---|---|
| **Front:** | **694 Eiche sand** |
| **Korpus:** | **194 Eiche sand** |
| **Griff:** | **Nr. 332 Griffleiste chrom** |
| **Waschtischplatte:** | **177 cosmos grey** |
| **Technik:** | **Premium Technik mit Dämpfung** |
| | **Auszüge mit Glasreling / Nr. 564** |
| **Breite:** | **60 cm ( 40 cm )** |

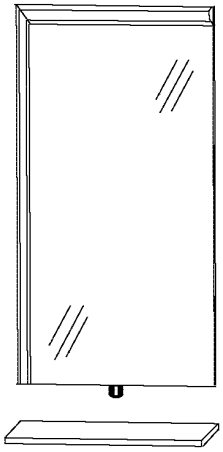

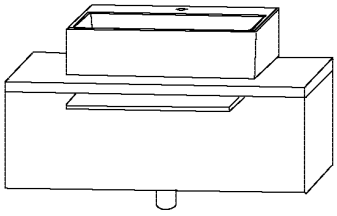

**Empfehlungskombination**

| Mng | Artikel-Nr. | | | A | Artikeltext | |
|---|---|---|---|---|---|---|
| **1** | **FSA** | **5340** | **8R** | | Flächenspiegel, 40 cm mit LED - Leuchtwinkel | **286** |
| **1** | **ABG** | **1340** | **08** | | Glasboard 40 cm | **43** |
| **1** | **SET** | **IL60** | **01** | | SET bestehend aus:<br>Keramik-Gästewaschtisch 39,cm, Waschtischplatte<br>und Waschtischunterschrank 62,0 cm | **570** |
| | | | | | **Summe** | **899** |

**Zubehör:**

| | | | | | | |
|---|---|---|---|---|---|---|
| **1** | **PZ** | **1389** | **1E** | | Installationsset inkl. Anschlussröhrchen | 151 |

# Interliving Bad Serie 3701

Möbel für mich gemacht

## Frontdekore

### Preisgruppe 1

Nr. 693 Charleston Eiche dunkel

Nr. 692 Charleston Eiche

Nr. 694 Eiche Sand

### Preisgruppe 2

Nr. 690 Lack Weiß hgl.

Nr. 691 Lack Karbon hgl.

## Korpusdekore

Nr. 176
Charleston Eiche dunkel

Nr. 180
Charleston Eiche

Nr. 194
Eiche Sand

Nr. 187
Lack Weiß hgl.

Nr. 189
Lack Karbon hgl.

## Waschtischplattendekore

Nr. 176 Charleston Eiche dunkel

Nr. 180 Charleston Eiche

Nr. 194 Eiche Sand

Nr. 174 Hunton Eiche

Nr. 170 Halifax Eiche

Nr. 177 Cosmos grey matt

# Interliving Bad Serie 3701

Möbel für mich gemacht

## Waschtischplattendekore Qsolid



**Nr. 401 Blanco Zeus**

**Nr. 402 Negro Stellar**

**Nr. 415 Merope**

**Nr. 424 Schwarz**

## Waschtischfarbe

Mineralguss - Aufsatzwaschtisch

**Nr. 1 Weiß**

in 2 Breiten möglich

Keramik - Aufsatzwaschtisch

„Villeroy&Boch Collaro“

**Nr. 1 Weiß**

**Nr. 21 Weiß CeramicPlus**

Keramik - Aufsatzwaschtisch

Gästebad

**Nr. 1 Weiß**

## Griff- und Technikvarianten

**Push to open**

**Nr. 568**
**Premium - Push to open Silent**

**Nr. 005**
**Push to open**

**Nr. 332**
**Griffleiste chrom**

Grifflänge:
194 mm / 494 mmm

**Nr. 345**
**Griffleiste alu matt**

Grifflänge:
194 mm / 494 mmm

**Nr. 346**
**Griffleiste schwarz matt**

Grifflänge:
194 mm / 494 mmm

**Nr. 564**
**Premium Auszug mit Dämpfung**

**Nr. 003**
**Türen mit integriertem Dämpfungssystem**

## Spiegelschränke

**Serie A**

**Einbau - Spiegelschränke**

**Serie B**

**doppelt verspiegelt**

**Serie C**

**einfach verspiegelt**

# Interliving Bad Serie 3701

Möbel für mich gemacht

Tiefenangabe entspricht der Korpustiefe

## Flächenspiegel

| | | Tiefe in mm | Breite in mm | Höhe in mm | Artikelnummer | Anschlag | PG1 | PG2 |
|---|---|---|---|---|---|---|---|---|
| Abb. = links | **Flächenspiegel**<br>1 LED-Leuchtwinkel wahlweise links oder rechts<br>1 LED-Converter 30 Watt<br>Energieeffizienzklasse: A<br>1 Sensor für Emotion-Beleuchtung | | | | | | | |
| | **600 mm breit**<br>1 LED-Leuchtwinkel rechts 18,6 Watt | 44 | 600 | 640 | **FSA43608L** | | **324** | |
| | **600 mm breit**<br>1 LED-Leuchtwinkel links 18,6 Watt | 44 | 600 | 640 | **FSA43608R** | | **324** | |
| | **900 mm breit**<br>1 LED-Leuchtwinkel rechts 23,3 Watt | 44 | 900 | 640 | **FSA43908L** | | **378** | |
| | **900 mm breit**<br>1 LED-Leuchtwinkel links 23,3 Watt | 44 | 900 | 640 | **FSA43908R** | | **378** | |
| | **1200 mm breit**<br>1 LED-Leuchtwinkel rechts 27,9 Watt | 44 | 1200 | 640 | **FSA43128L** | | **410** | |
| | **1200 mm breit**<br>1 LED-Leuchtwinkel links 27,9 Watt | 44 | 1200 | 640 | **FSA43128R** | | **433** | |

## Einbauspiegelschränke Serie A

| | | | | | | | | |
|---|---|---|---|---|---|---|---|---|
| inkl. Griffblöcke | **Einbauspiegelschrank**<br>2 Doppelspiegeltüren<br>2 Glasfachböden<br>LED-Alurahmen 25,5 Watt<br>seitlicher Überstand je 25,5 mm<br>mit Sensor für LED-Emotionbeleuchtung<br>Energieeffizienzklasse: A<br>inkl. Converter 60 Watt / 24 Volt<br>1 Schalter-Steckdosen-Element<br>Türbreiten: 296 mm / 296 mm<br><br>Korpusbreite: 600 mm<br>Korpushöhe: 640 mm | 150 | 651 | 691 | **S2A4360E1** | | **1.038** | |
| 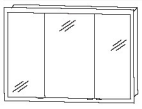 inkl. Griffblöcke | **Einbauspiegelschrank**<br>3 Doppelspiegeltüren<br>6 Glasfachböden<br>2 Mittelwände<br>LED-Alurahmen 31,2 Watt<br>seitlicher Überstand je 25,5 mm<br>mit Sensor für LED-Emotionbeleuchtung<br>Energieeffizienzklasse: A<br>inkl. Converter 60 Watt / 24 Volt<br>1 Schalter-Steckdosen-Element<br>Türbreiten: 238 mm / 412 mm / 238 mm<br><br>Korpusbreite: 900 mm<br>Korpushöhe: 640 mm | 150 | 951 | 691 | **S2A4390E1** | | **1.154** | |

Auch als Aufsatzspiegelschrank verwendbar.

Möbel für mich gemacht

Tiefenangabe entspricht der Korpustiefe

| | | Tiefe in mm | Breite in mm | Höhe in mm | Artikelnummer | Anschlag | PG1 | PG2 |
|---|---|---|---|---|---|---|---|---|
| **Einbauspiegelschränke Serie A** | | | | | | | | |
| 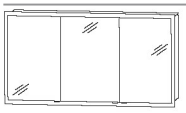 inkl. Griffblöcke | **Einbauspiegelschrank**<br>3 Doppelspiegeltüren<br>6 Glasfachböden<br>2 Mittelwände<br>LED-Alurahmen 37,0 Watt<br>seitlicher Überstand je 25,5 mm<br>mit Sensor für LED-Emotionbeleuchtung<br>Energieeffizienzklasse: A<br>inkl. Converter 60 Watt / 24 Volt<br>1 Schalter-Steckdosen-Element<br>Türbreiten: 388 mm / 412 mm / 388 mm<br><br>Korpusbreite: 1200 mm<br>Korpushöhe: 640 mm | 150 | 1251 | 691 | **S 2 A 4 3 1 2 E 1** | | **1.323** | |
| **Spiegelschränke Serie B<br>Türen doppelt verspiegelt** | | | | | | | | |
| 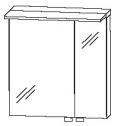 inkl. Griffblöcke<br>Abb. = links | **Spiegelschrank**<br>2 Doppelspiegeltüren<br>2 Glasfachböden<br>1 Schalter-Steckdosen-Element<br>1 LED-Flächenleuchte<br>8,6 Watt / Converter 15 Watt<br>Energieeffizienzklasse: A<br>Türbreiten: 396 mm / 196 mm<br><br>Optionales Zubehör:<br>LED-Waschplatzbeleuchtung<br>LED-Waschplatzbeleuchtung Emotion<br>Sensor für Emotion-Beleuchtung | 150 | 600 | 660 | **S E T 4 3 6 0 0 7**<br><br><br><br><br><br>P Z 1 0 6 3 6 0<br>P Z 1 1 5 0 6 0<br>P Z 1 0 2 0 1 | L/R | **689**<br><br><br><br><br><br>53<br>65<br>48 | |
| 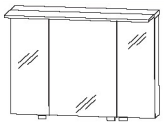 inkl. Griffblöcke | **Spiegelschrank**<br>3 Doppelspiegeltüren<br>2 Mittelwände<br>6 Glasfachböden<br>1 Schalter-Steckdosen-Element<br>1 LED-Flächenleuchte<br>13,2 Watt / Converter 30 Watt<br>Energieeffizienzklasse: A<br>Türbreiten: 238 mm / 412 mm / 238 mm<br><br>Optionales Zubehör:<br>LED-Waschplatzbeleuchtung<br>LED-Waschplatzbeleuchtung Emotion<br>Sensor für Emotion-Beleuchtung | 150 | 900 | 660 | **S E T 4 3 9 0 0 7**<br><br><br><br><br><br>P Z 1 0 6 3 9 0<br>P Z 1 1 5 0 9 0<br>P Z 1 0 2 0 1 | | **898**<br><br><br><br><br><br>68<br>81<br>48 | |

Auch als Aufsatzspiegelschrank verwendbar.

Möbel für mich gemacht

| Tiefenangabe entspricht der Korpustiefe | Tiefe in mm | Breite in mm | Höhe in mm | Artikelnummer | Anschlag | PG1 | PG2 |
|---|---|---|---|---|---|---|---|
| **Spiegelschränke Serie B**<br>**Türen doppelt verspiegelt** | | | | | | | |
| 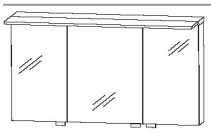 <br>**Spiegelschrank**<br>3 Doppelspiegeltüren<br>2 Mittelwände<br>6 Glasfachböden<br>1 Schalter-Steckdosen-Element<br>1 LED-Flächenleuchte<br>17,83 Watt / Converter 30 Watt<br>Energieeffizienzklasse: A<br>inkl. Griffblöcke<br>Türbreiten: 388 mm / 412 mm / 388 mm | 150 | 1200 | 660 | **SET 4312 07** | | **1.069** | |
| Optionales Zubehör: | | | | | | | |
| LED-Waschplatzbeleuchtung | | | | PZ 1063 12 | | 81 | |
| LED-Waschplatzbeleuchtung Emotion | | | | PZ 1150 12 | | 98 | |
| Sensor für Emotion-Beleuchtung | | | | PZ 1020 1 | | 48 | |
| 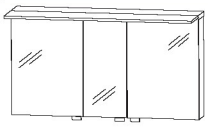 <br>**Spiegelschrank**<br>3 Doppelspiegeltüren<br>2 Mittelwände<br>6 Glasfachböden<br>1 Schalter-Steckdosen-Element<br>1 LED-Flächenleuchte<br>17,83 Watt / Converter 30 Watt<br>Energieeffizienzklasse: A<br>inkl. Griffblöcke<br>Türbreiten: 496 mm / 196 mm / 496 mm<br>für Doppelwaschtisch-Lösung | 150 | 1200 | 660 | **SET 432D 07** | | **1.069** | |
| Optionales Zubehör: | | | | | | | |
| LED-Waschplatzbeleuchtung | | | | PZ 1063 12 | | 81 | |
| LED-Waschplatzbeleuchtung Emotion | | | | PZ 1150 12 | | 98 | |
| Sensor für Emotion-Beleuchtung | | | | PZ 1020 1 | | 48 | |
| **Spiegelschränke Serie C**<br>**Türen auf Trägerplatte** | | | | | | | |
| <br>**Spiegelschrank**<br>2 Spiegeltüren auf Trägerplatte<br>Außenkanten in chrom<br>2 Glasfachböden<br>1 Schalter-Steckdosen-Element<br>1 LED-Flächenleuchte<br>8,6 Watt / Converter 15 Watt<br>Energieeffizienzklasse: A<br>inkl. Griffblöcke<br>Abb. = links<br>Türbreiten: 396 mm / 196 mm | 150 | 600 | 660 | **SET 4360 06** | L/R | **556** | |
| Optionales Zubehör: | | | | | | | |
| LED-Waschplatzbeleuchtung | | | | PZ 1063 60 | | 53 | |
| LED-Waschplatzbeleuchtung Emotion | | | | PZ 1150 60 | | 65 | |
| Sensor für Emotion-Beleuchtung | | | | PZ 1020 1 | | 48 | |

# Interliving Bad Serie 3701

Möbel für mich gemacht

Tiefenangabe entspricht der Korpustiefe

## Spiegelschränke Serie C
## Türen auf Trägerplatte

| | | Tiefe in mm | Breite in mm | Höhe in mm | Artikelnummer | Anschlag | PG1 | PG2 |
|---|---|---|---|---|---|---|---|---|
| 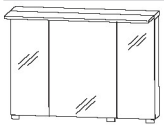 inkl. Griffblöcke | **Spiegelschrank**<br>3 Spiegeltüren auf Trägerplatte<br>Außenkanten in chrom<br>2 Mittelwände<br>6 Glasfachböden<br>1 Schalter-Steckdosen-Element<br>1 LED-Flächenleuchte<br>13,2 Watt / Converter 30 Watt<br>Energieeffizienzklasse: A<br>Türbreiten: 238 mm / 412 mm / 238 mm | 150 | 900 | 660 | **SET 439006** | | **733** | |
| | Optionales Zubehör: | | | | | | | |
| | LED-Waschplatzbeleuchtung | | | | PZ 106390 | | 68 | |
| | LED-Waschplatzbeleuchtung Emotion | | | | PZ 115090 | | 81 | |
| | Sensor für Emotion-Beleuchtung | | | | PZ 10201 | | 48 | |
| 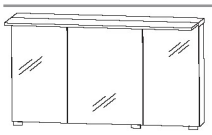 inkl. Griffblöcke | **Spiegelschrank**<br>3 Spiegeltüren auf Trägerplatte<br>Außenkanten in chrom<br>2 Mittelwände<br>6 Glasfachböden<br>1 Schalter-Steckdosen-Element<br>1 LED-Flächenleuchte<br>17,83 Watt / Converter 30 Watt<br>Energieeffizienzklasse: A<br>Türbreiten: 388 mm / 412 mm / 388 mm | 150 | 1200 | 660 | **SET 431206** | | **857** | |
| | Optionales Zubehör: | | | | | | | |
| | LED-Waschplatzbeleuchtung | | | | PZ 106312 | | 81 | |
| | LED-Waschplatzbeleuchtung Emotion | | | | PZ 115012 | | 98 | |
| | Sensor für Emotion-Beleuchtung | | | | PZ 10201 | | 48 | |
| 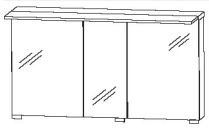 inkl. Griffblöcke | **Spiegelschrank**<br>3 Spiegeltüren auf Trägerplatte<br>Außenkanten in chrom<br>2 Mittelwände<br>6 Glasfachböden<br>1 Schalter-Steckdosen-Element<br>1 LED-Flächenleuchte<br>17,83 Watt / Converter 30 Watt<br>Energieeffizienzklasse: A<br>Türbreiten: 496 mm / 196 mm / 496 mm<br><br>für Doppelwaschtisch-Lösung | 150 | 1200 | 660 | **SET 432D06** | | **857** | |
| | Optionales Zubehör: | | | | | | | |
| | LED-Waschplatzbeleuchtung | | | | PZ 106312 | | 81 | |
| | LED-Waschplatzbeleuchtung Emotion | | | | PZ 115012 | | 98 | |
| | Sensor für Emotion-Beleuchtung | | | | PZ 10201 | | 48 | |

# Interliving Bad Serie 3701

Möbel für mich gemacht

| Tiefenangabe entspricht der Korpustiefe | Tiefe in mm | Breite in mm | Höhe in mm | Artikelnummer | Anschlag | PG1 | PG2 |
|---|---|---|---|---|---|---|---|
| **Aufsatzwaschtische** | | | | | | | |
| **Keramik - Aufsatzwaschtisch Collaro**<br>Villeroy&Boch<br>mit Hahnlochbohrung<br>mit Überlauf | | | | | | | |
| **Weiß** | 440 | 550 | 90 | **WTM52051** | | **470** | |
| **Weiß Ceramic Plus** | 440 | 550 | 90 | **WTM520521** | | **608** | |
| **passender Waschtischplattenausschnitt** | | | | **AUS520528** | | **30** | |
| 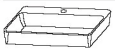 **Mineralguss - Aufsatzwaschtisch Weiß**<br>inkl. Permanentablauf<br>mit Hahnlochbohrung | 423 | 490 | 60 | **WTAS1111** | | **305** | |
| **passender Waschtischplattenausschnitt** | | | | **AUSS111128** | | **30** | |
| Optionales Zubehör:<br>CLOU Ab- und Überlaufsystem | | | | PZ 1109 1 | | 78 | |
| **Mineralguss - Aufsatzwaschtisch Weiß**<br>inkl. Permanentablauf<br>mit Hahnlochbohrung | 423 | 600 | 60 | **WTAS1121** | | **314** | |
| **passender Waschtischplattenausschnitt** | | | | **AUSS112128** | | **29** | |
| Optionales Zubehör:<br>CLOU Ab- und Überlaufsystem | | | | PZ 1109 1 | | 78 | |
| **Waschtischplatten** | | | | | | | |
| **Waschtischplatte mit ABS-Kante**<br>Bitte Farbvariante angeben | | | | | | | |
| **606 mm breit**<br>für 1 Waschtischausschnitt mittig | 490 | 606 | 28 | **APA496028** | | **58** | |
| **906 mm breit**<br>für 1 Waschtischausschnitt mittig | 490 | 906 | 28 | **APA499028** | | **69** | |
| **1206 mm breit**<br>für Einzel- und Doppelwaschtisch-Lösung<br>für 1 oder 2 Waschtischausschnitte<br><br>Bitte beachten Sie den Aufpreis<br>für die Waschtischausschnitte. | 490 | 1206 | 28 | **APA491228** | | **88** | |

| Tiefenangabe entspricht der Korpustiefe | Tiefe in mm | Breite in mm | Höhe in mm | Artikelnummer | Anschlag | PG1 | PG2 |
|---|---|---|---|---|---|---|---|
| **Waschtischplatten** | | | | | | | |
| **Waschtischplatte Qsolid**<br>Oberfläche poliert<br> <br>Bitte Farbvariante für Qsolid-Platte angeben. | | | | | | | |
| **606 mm breit**<br>für Keramik-Aufsatzwaschtisch WTA 5205 | 490 | 606 | 12 | WPS 4960 01 | | **440** | |
| **606 mm breit**<br>für Mineralguss-Aufsatzwaschtisch WTA S111 1 | 490 | 606 | 12 | WPS 4960 02 | | **440** | |
| **906 mm breit**<br>für Keramik-Aufsatzwaschtisch WTA 5205 | 490 | 906 | 12 | WPS 4990 01 | | **634** | |
| **906 mm breit**<br>für Mineralguss-Aufsatzwaschtisch WTA S112 1 | 490 | 906 | 12 | WPS 4990 02 | | **634** | |
| **1206 mm breit**<br>für Keramik-Aufsatzwaschtisch WTA 5205 | 490 | 1206 | 12 | WPS 4912 01 | | **734** | |
| **1206 mm breit**<br>für Mineralguss-Aufsatzwaschtisch WTA S112 1 | 490 | 1206 | 12 | WPS 4912 02 | | **734** | |
| **1206 mm breit**<br>für Doppelwaschtisch-Lösung<br>für 2x Keramik-Aufsatzwaschtisch WTA 5205 | 490 | 1206 | 12 | WPS 492D 01 | | **734** | |
| **1206 mm breit**<br>für Doppelwaschtisch-Lösung<br>für 2x Mineralguss-Aufsatzwaschtisch WTA S111 1<br><br>Bitte beachten Sie den Aufpreis<br>für die Waschtischausschnitte. | 490 | 1206 | 12 | WPS 492D 02 | | **734** | |
| **Waschtischunterschränke grifflos / Push to open** | | | | | | | |
| 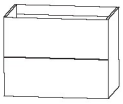 **Waschtischunterschrank 600 mm**<br>1 Metallauszug mit Einzugsdämpfung,<br>Siphonausschnitt und seitlicher Chromleisten<br>1 Metallauszug mit Einzugsdämpfung inkl. Glasreling<br>Glasreling mit Interliving-Label<br>Metallauszüge inkl. Anti-Rutschmatten<br><br>Optionales Zubehör:<br>Raumsparsiphon DN 40<br>Raumsparsiphon DN 32 | 470 | 600 | 480 | WUA 3360 34<br><br><br><br><br><br>PZ 1367<br>PZ 1423 | | **704**<br><br><br><br><br><br>18<br>26 | **730** |
| 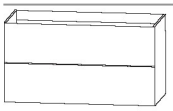 **Waschtischunterschrank 900 mm**<br>1 Metallauszug mit Einzugsdämpfung,<br>Siphonausschnitt und seitlicher Chromleisten<br>1 Metallauszug mit Einzugsdämpfung inkl. Glasreling<br>Glasreling mit Interliving-Label<br>Metallauszüge inkl. Anti-Rutschmatten<br><br>Optionales Zubehör:<br>Raumsparsiphon DN 40<br>Raumsparsiphon DN 32 | 470 | 900 | 480 | WUA 3390 34<br><br><br><br><br><br>PZ 1367<br>PZ 1423 | | **890**<br><br><br><br><br><br>18<br>26 | **917** |

Möbel für mich gemacht

| Tiefenangabe entspricht der Korpustiefe | Tiefe in mm | Breite in mm | Höhe in mm | Artikelnummer | Anschlag | PG1 | PG2 |
|---|---|---|---|---|---|---|---|
| **Waschtischunterschränke grifflos / Push to open** | | | | | | | |
| 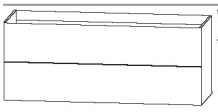 **Waschtischunterschrank 1200 mm für Einzelwaschtisch-Lösung**<br><br>1 Metallauszug mit Einzugsdämpfung, Siphonausschnitt und seitlicher Chromleisten<br>1 Metallauszug mit Einzugsdämpfung inkl. Glasreling<br>Glasreling mit Interliving-Label<br>Metallauszüge inkl. Anti-Rutschmatten<br><br>Optionales Zubehör:<br>Raumsparsiphon DN 40<br>Raumsparsiphon DN 32 | 470 | 1200 | 480 | **WUA 3312 34**<br><br>PZ 1367<br>PZ 1423 | | **999**<br><br>18<br>26 | **972** |
| 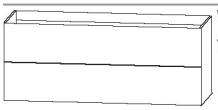 **Waschtischunterschrank 1200 mm für Doppelwaschtisch-Lösung**<br><br>1 Metallauszug mit Einzugsdämpfung, 2 Siphonausschnitten und seitlicher Chromleisten<br>1 Metallauszug mit Einzugsdämpfung inkl. Glasreling<br>Glasreling mit Interliving-Label<br>Metallauszüge inkl. Anti-Rutschmatten<br><br>Optionales Zubehör:<br>Raumsparsiphon DN 40 (2 Stück bestellen)<br>Raumsparsiphon DN 32 (2 Stück bestellen) | 470 | 1200 | 480 | **WUA 332D 34**<br><br>PZ 1367<br>PZ 1423 | | **1.030**<br><br>18<br>26 | **1.057** |
| **Waschtischunterschränke mit Griffen / ohne Push to open** | | | | | | | |
| 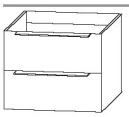 **Waschtischunterschrank**<br>1 Metallauszug mit Einzugsdämpfung, Siphonausschnitt und seitlicher Chromleisten<br>1 Metallauszug mit Einzugsdämpfung inkl. Glasreling<br>Glasreling mit Interliving-Label<br>Metallauszüge inkl. Anti-Rutschmatten<br><br>Optionales Zubehör:<br>Raumsparsiphon DN 40<br>Raumsparsiphon DN 32 | 470 | 600 | 480 | **WUA 3360 35**<br><br>PZ 1367<br>PZ 1423 | | **626**<br><br>18<br>26 | **653** |
| 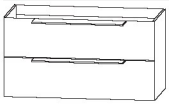 **Waschtischunterschrank 900 mm**<br>1 Metallauszug mit Einzugsdämpfung und Siphonausschnitt inkl. Reling<br>1 Metallauszug mit Einzugsdämpfung inkl. Glasreling<br>Glasreling mit Interliving-Label<br>Metallauszüge inkl. Anti-Rutschmatten<br><br>Optionales Zubehör:<br>Raumsparsiphon DN 40<br>Raumsparsiphon DN 32 | 470 | 900 | 480 | **WUA 3390 35**<br><br>PZ 1367<br>PZ 1423 | | **813**<br><br>18<br>26 | **803** |

Möbel für mich gemacht

| Tiefenangabe entspricht der Korpustiefe | Tiefe in mm | Breite in mm | Höhe in mm | Artikelnummer | Anschlag | PG1 | PG2 |
|---|---|---|---|---|---|---|---|
| **Waschtischunterschränke mit Griffen / ohne Push to open** | | | | | | | |
| **Waschtischunterschrank für Einzelwaschtisch-Lösung**<br><br>1 Metallauszug mit Einzugsdämpfung, Siphonausschnitt und seitlicher Chromleisten<br>1 Metallauszug mit Einzugsdämpfung inkl. Glasreling<br>Glasreling mit Interliving-Label<br>Metallauszüge inkl. Anti-Rutschmatten<br><br>Optionales Zubehör:<br>Raumsparsiphon DN 40<br>Raumsparsiphon DN 32 | 470 | 1200 | 480 | WUA331235<br><br><br><br><br><br>PZ 1367<br>PZ 1423 | | **922**<br><br><br><br><br><br>18<br>26 | **948** |
| 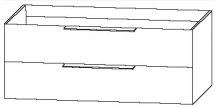 **Waschtischunterschrank für Doppelwaschtisch-Lösung**<br><br>1 Metallauszug mit Einzugsdämpfung, 2 Siphonausschnitten und seitlicher Chromleisten<br>1 Metallauszug mit Einzugsdämpfung inkl. Glasreling<br>Glasreling mit Interliving-Label<br>Metallauszüge inkl. Anti-Rutschmatten<br><br>Optionales Zubehör:<br>Raumsparsiphon DN 40 (2 Stück bestellen)<br>Raumsparsiphon DN 32 (2 Stück bestellen) | 470 | 1200 | 480 | WUA332D35<br><br><br><br><br><br>PZ 1367<br>PZ 1423 | | **953**<br><br><br><br><br><br>18<br>26 | **978** |
| **Gästebad** | | | | | | | |
| 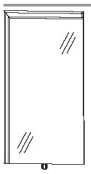 <br> **Flächenspiegel, 400 mm**<br>1 LED-Leuchtwinkel links<br>19,32 Watt / Converter 30 Watt<br>Energieeffizienzklasse: A<br>1 Sensor für Emotion-Beleuchtung | 46 | 400 | 800 | FSA534008R | | **286** | |
| 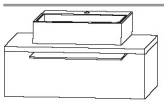 **Waschtisch & Unterschrank**<br>Keramik-Aufsatzwaschtisch weiß<br>390 mm breit<br>inkl. nicht verschließbarem Ablaufventil<br>Waschtischplatte mit ABS-Kante 606 mm breit<br>(Farbvariante bitte angeben)<br>Waschtischunterschrank 600 mm<br>1 Metallschubkasten mit Einzugsdämpfung, Siphonausschnitt und Glasreling<br>Glasreling mit Interliving-Label<br><br>nur mit Griffleiste erhältlich<br><br>Optionales Zubehör:<br>Design Installationsset chrom | 395 | 606 | 388 | SETIL60001<br><br><br><br><br><br><br><br>PZ 1389 1E | | **570**<br><br><br><br><br><br><br><br>151 | **634** |

# Interliving Bad Serie 3701

Möbel für mich gemacht

| Tiefenangabe entspricht der Korpustiefe | Tiefe in mm | Breite in mm | Höhe in mm | Artikelnummer | Anschlag | PG1 | PG2 |
|---|---|---|---|---|---|---|---|
| **Gästebad** | | | | | | | |
| 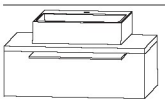 **Waschtisch & Unterschrank**<br>Keramik-Aufsatzwaschtisch weiß<br>390 mm breit<br>inkl. nicht verschließbarem Ablaufventil<br>Waschtischplatte Qsolid 606 mm breit<br>(Farbvariante bitte angeben)<br>Waschtischunterschrank 600 mm<br>1 Metallschubkasten mit Einzugsdämpfung,<br>Siphonausschnitt und Glasreling<br>Glasreling mit Interliving-Label<br><br>nur mit Griffleiste erhältlich<br><br>Optionales Zubehör:<br>Design Installationsset chrom | 395 | 606 | 372 | **S E T I L 6 0 0 2**<br><br>P Z 1 3 8 9 1 E | | **950**<br><br>152 | **965** |
| **Hochschränke** | | | | | | | |
| 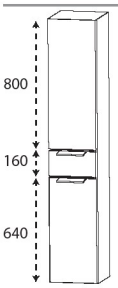  Abb. mit Griffen | **Hochschrank**<br>1 Tür<br>2 Glaseinlegeböden (o.)<br>1 Metallschubkasten mit Einzugsdämpfung<br>1 Tür<br>1 Glasfachboden (u.)<br><br>Bei der grifflosen Variante werden die Fronten an der seitlichen Grifffalz geöffnet. | 300 | 300 | 1600 | **H N A 0 5 3 0 2 9** | L/R | **505** | **569** |
| 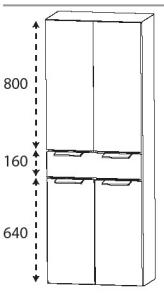  Abb. mit Griffen | **Hochschrank**<br>2 Türen<br>2 Glaseinlegeböden (o.)<br>1 Metallschubkasten mit Einzugsdämpfung<br>2 Türen<br>1 Glasfachboden (u.)<br><br>Bei der grifflosen Variante werden die Türen mit der push-to-open Technik ausgestattet und die Schubkästen werden an der seitlichen Grifffalz geöffnet. | 300 | 600 | 1600 | **H N A 0 5 6 0 2 9** | | **798** | **864** |

Möbel für mich gemacht

Tiefenangabe entspricht der Korpustiefe

## Mittelschränke
## Ablageplatte bitte separat bestellen

| | | Tiefe in mm | Breite in mm | Höhe in mm | Artikelnummer | Anschlag | PG1 | PG2 |
|---|---|---|---|---|---|---|---|---|
| 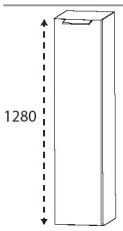 Abb. mit Griff | **Mittelschrank**<br>1 Tür<br>4 Glasfachböden<br><br>Bei der grifflosen Variante werden die Fronten an der seitlichen Grifffalz geöffnet. | 300 | 300 | 1280 | MNA 8 1 3 0 2 9 | L/R | **326** | **348** |
| 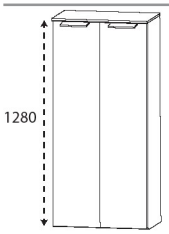 Abb. mit Griffen | **Mittelschrank**<br>2 Türen<br>4 Glasfachböden<br><br>Bei der grifflosen Variante werden die Türen mit der push-to-open Technik ausgestattet. | 300 | 600 | 1280 | MNA 8 1 6 0 2 9 | | **533** | **575** |
| 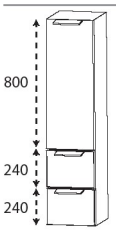 Abb. mit Griff | **Mittelschrank**<br>1 Tür<br>2 Glasfachböden<br>2 Metallauszüge mit Einzugsdämpfung<br><br>Bei der grifflosen Variante werden die Fronten an der seitlichen Grifffalz geöffnet. | 300 | 300 | 1280 | MNA 8 7 3 0 2 9 | L/R | **455** | **496** |
| 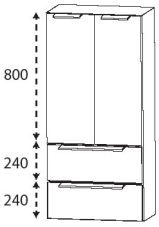 Abb. mit Griffen | **Mittelschrank**<br>2 Türen<br>2 Glasfachböden<br>2 Metallauszüge mit Einzugsdämpfung<br><br>Bei der grifflosen Variante werden die Türen mit der push-to-open Technik ausgestattet und die Schubkästen werden an der seitlichen Grifffalz geöffnet. | 300 | 600 | 1280 | MNA 8 7 6 0 2 9 | | **694** | **735** |

Möbel für mich gemacht

| Tiefenangabe entspricht der Korpustiefe | Tiefe in mm | Breite in mm | Höhe in mm | Artikelnummer | Anschlag | PG1 | PG2 |
|---|---|---|---|---|---|---|---|
| **Highboards**<br>**Ablageplatte bitte separat bestellen** | | | | | | | |
| 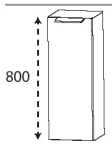 <br>Abb. mit Griff<br>**Highboard**<br>1 Tür<br>2 Glasfachböden<br><br>Bei der grifflosen Variante werden die Fronten an der seitlichen Grifffalz geöffnet. | 300 | 300 | 800 | HBA 5130 29 | L/R | **228** | **256** |
| 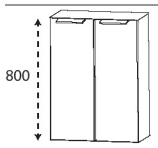 <br>Abb. mit Griffen<br>**Highboard**<br>2 Türen<br>2 Glasfachböden<br><br>Bei der grifflosen Variante werden die Türen mit der push-to-open Technik ausgestattet. | 300 | 600 | 800 | HBA 5160 29 | | **380** | **391** |
| 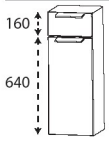 <br>Abb. mit Griff<br>**Highboard**<br>1 Metallschubkasten mit Einzugsdämpfung<br>1 Tür<br>1 Glasfachboden<br><br>Bei der grifflosen Variante werden die Fronten an der seitlichen Grifffalz geöffnet. | 300 | 300 | 800 | HBA 5530 29 | L/R | **313** | **341** |
| 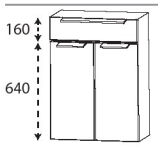 <br>Abb. mit Griffen<br>**Highboard**<br>1 Metallschubkasten mit Einzugsdämpfung<br>2 Türen<br>1 Glasfachboden<br><br>Bei der grifflosen Variante werden die Türen mit der push-to-open Technik ausgestattet und die Schubkästen werden an der seitlichen Grifffalz geöffnet. | 300 | 600 | 800 | HBA 5560 29 | | **466** | **494** |
| **Oberschränke** | | | | | | | |
| <br>Abb. mit Griff<br>**Oberschrank**<br>1 Tür<br>1 Glasfachboden<br><br>Bei der grifflosen Variante werden die Fronten an der seitlichen Grifffalz geöffnet. | 150 | 300 | 640 | OGA 4130 29 | L/R | **160** | **184** |
| <br>Abb. mit Griffen<br>**Oberschrank**<br>2 Türen<br>1 Glasfachboden<br><br>Bei der grifflosen Variante werden die Türen mit der push-to-open Technik ausgestattet. | 150 | 600 | 640 | OGA 4160 29 | | **290** | **313** |

# Interliving Bad Serie 3701

Möbel für mich gemacht

| Tiefenangabe entspricht der Korpustiefe | | Tiefe in mm | Breite in mm | Höhe in mm | Artikelnummer | Anschlag | PG1 | PG2 |
|---|---|---|---|---|---|---|---|---|
| **Unterschränke** | | | | | | | | |
| **Ablageplatte bitte separat bestellen** | | | | | | | | |
| 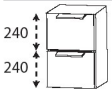 Abb. mit Griffen | **Unterschrank**<br>2 Metallauszüge mit Einzugsdämpfung<br><br>Bei der grifflosen Variante werden die Fronten an der seitlichen Grifffalz geöffnet. | 300 | 300 | 480 | U N A 3 6 3 0 2 9 | | **303** | **321** |
| 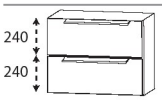 Abb. mit Griffen | **Unterschrank**<br>2 Metallauszüge mit Einzugsdämpfung<br><br>Bei der grifflosen Variante werden die Fronten an der seitlichen Grifffalz geöffnet. | 300 | 600 | 480 | U N A 3 6 6 0 2 9 | | **448** | **469** |
| **Ablageplatten** | | | | | | | | |
| Stärke 10 mm | **Ablageplatte mit ABS-Kante**<br>in den Frontdekoren erhältlich | | | | | | | |
| | **302 mm breit** | 325 | 302 | 10 | A P 3 2 3 0 1 0 | | **18** | **21** |
| | **602 mm breit** | 325 | 602 | 10 | A P 3 2 6 0 1 0 | | **29** | **32** |
| Stärke 28 mm | **Ablageplatte mit ABS-Kante**<br>in den Waschtischplattendekoren erhältlich | | | | | | | |
| | **302 mm breit** | 330 | 302 | 28 | A P A 3 3 3 0 2 8 | | **18** | |
| | **602 mm breit** | 330 | 602 | 28 | A P A 3 3 6 0 2 8 | | **29** | |
| Qsolid | **Ablageplatte Qsolid**<br>in den Qsolid Waschtischplattendekoren erhältlich<br><br>Oberfläche poliert | | | | | | | |
| | **306 mm breit** | 325 | 306 | 12 | A P S 3 0 1 2 P O | | **123** | |
| | **606 mm breit** | 325 | 606 | 12 | A P S 6 0 1 2 P O | | **223** | |

# Interliving Bad Serie 3701

Möbel für mich gemacht

| Tiefenangabe entspricht der Korpustiefe | Tiefe in mm | Breite in mm | Höhe in mm | Artikelnummer | Anschlag | PG1 | PG2 |
|---|---|---|---|---|---|---|---|
| **Regale** | | | | | | | |
| **Funktionsregal**<br>Ecken auf Gehrung geschnitten<br>senkrechte oder waagerechte Montage möglich<br><br>Bitte Farbvariante angeben:<br>Nr. 501 weiß matt lackiert<br>Nr. 547 schwarz matt lackiert | 150 | 300 | 160 | RGL 113001 | | 116 | |
| 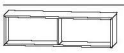 **Funktionsregal**<br>Ecken auf Gehrung geschnitten<br>senkrechte oder waagerechte Montage möglich<br><br>Bitte Farbvariante angeben:<br>Nr. 501 weiß matt lackiert<br>Nr. 547 schwarz matt lackiert | 150 | 600 | 160 | RGL 116002 | | 169 | |
| 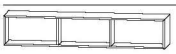 **Funktionsregal**<br>Ecken auf Gehrung geschnitten<br>senkrechte oder waagerechte Montage möglich<br><br>Bitte Farbvariante angeben:<br>Nr. 501 weiß matt lackiert<br>Nr. 547 schwarz matt lackiert | 150 | 900 | 160 | RGL 119003 | | 220 | |
| **Glas - Ablageboarde** | | | | | | | |
| **Glas - Ablageboard**<br>inkl. Metallhalter | | | | | | | |
| **400 mm breit** | 130 | 400 | 8 | ABG 134008 | | 43 | |
| **600 mm breit** | 130 | 600 | 8 | ABG 136008 | | 50 | |
| **900 mm breit** | 130 | 900 | 8 | ABG 139008 | | 65 | |
| **1200 mm breit** | 130 | 1200 | 8 | ABG 131208 | | 69 | |
| **Zubehör** | | | | | | | |
| **Handtuchhalter**<br>chrom<br>einarmig<br>schwenkbar<br>zur Montage an der Wand oder am Korpus<br><br>Korpustiefe und -höhe beachten! | 420 | 30 | 46 | PZ 11471 | | 59 | |

## Zubehör

| Tiefenangabe entspricht der Korpustiefe | | Tiefe in mm | Breite in mm | Höhe in mm | Artikelnummer | Anschlag | PG1 | PG2 |
|---|---|---|---|---|---|---|---|---|
| | **Handtuchhalter**<br>schwarz matt<br>einarmig<br>schwenkbar<br>zur Montage an der Wand oder am Korpus<br><br>Korpustiefe und -höhe beachten! | 420 | 30 | 46 | PZ 11472 | | 60 | |
| | **Handtuchhalter**<br>chrom<br>einarmig<br>nach vorne geöffnet<br>zur Montage am Korpus<br><br>Korpustiefe und -höhe beachten! | 390 | 55 | 30 | PZ 11281 1 | | 38 | |
| | **Handtuchhalter**<br>chrom<br>zweiarmig<br>nach vorne geöffnet<br>zur Montage am Korpus<br><br>Korpustiefe und -höhe beachten! | 390 | 110 | 30 | PZ 11281 | | 48 | |
| <br>Beispielbild | **Planungsvorschlag Stauraumzubehör**<br>für den 600 mm breiten Waschtischunterschrank<br><br>Bestehend aus:<br>1x PZ 1245 16 - Aufteilungsrahmen, 1 Fach<br>1x PZ 1245 02 - Organisationseinsatz, Schminktablett<br>1x PZ 1245 01 - Organisationseinsatz, 3 Behälter<br>1x PZ 1245 05 - Organisationseinsatz, Kosmetiktücher-Box | | | | PZ 124760 | | 91 | |
| <br>Beispielbild | **Planungsvorschlag Stauraumzubehör**<br>für den 900 mm breiten Waschtischunterschrank<br><br>Bestehend aus:<br>1x PZ 1245 24 - Aufteilungsrahmen, 2 Fächer<br>1x PZ 1245 01 - Organisationseinsatz, 3 Behälter<br>1x PZ 1245 02 - Organisationseinsatz, Schminktablett<br>1x PZ 1245 03 - Organisationseinsatz, Kosmetikhalter<br>1x PZ 1245 05 - Organisationseinsatz, Kosmetiktücher-Box | | | | PZ 124790 | | 114 | |
| <br>Beispielbild | **Planungsvorschlag Stauraumzubehör**<br>für den 1200 mm breiten Waschtischunterschrank<br><br>Bestehend aus:<br>1x PZ 1245 16 - Aufteilungsrahmen, 1 Fach<br>1x PZ 1245 39 - Aufteilungsrahmen, 3 Fächer<br>1x PZ 1245 01 - Organisationseinsatz, 3 Behälter<br>1x PZ 1245 02 - Organisationseinsatz, Schminktablett<br>1x PZ 1245 03 - Organisationseinsatz, Kosmetikhalter<br>1x PZ 1245 05 - Organisationseinsatz, Kosmetiktücher-Box | | | | PZ 124712 | | 165 | |
| | **Aufteilungsrahmen**<br>1 Fach<br>Stauraumzubehör für den Waschtischunterschrank<br><br>kombinierbar mit PZ 1245 02, PZ 1245 03, PZ 1245 04 | 341 | 158 | 43 | PZ 124516 | | 30 | |

# Interliving Bad Serie 3701

Möbel für mich gemacht

## Zubehör

| Tiefenangabe entspricht der Korpustiefe | Tiefe in mm | Breite in mm | Höhe in mm | Artikelnummer | Anschlag | PG1 | PG2 |
|---|---|---|---|---|---|---|---|
| **Aufteilungsrahmen**<br>2 Fächer<br>Stauraumzubehör für den Waschtischunterschrank<br><br>kombinierbar mit PZ 1245 02, PZ 1245 03, PZ 1245 04 | 341 | 241 | 43 | PZ 1245 24 | | 40 | |
| **Aufteilungsrahmen**<br>3 Fächer<br>Stauraumzubehör für den Waschtischunterschrank<br><br>kombinierbar mit PZ 1245 02, PZ 1245 03, PZ 1245 04 | 341 | 390 | 43 | PZ 1245 39 | | 51 | |
| **Organisationseinsatz**<br>Schminktablett<br>Stauraumzubehör für den Waschtischunterschrank<br><br>kombinierbar mit PZ 1245 16, PZ 1245 24, PZ 1245 39 | 270 | 144 | 43 | PZ 1245 02 | | 10 | |
| **Organisationseinsatz**<br>Kosmetikhalter<br>Stauraumzubehör für den Waschtischunterschrank<br><br>kombinierbar mit PZ 1245 16, PZ 1245 24, PZ 1245 39 | 140 | 73 | 41 | PZ 1245 03 | | 10 | |
| **Organisationseinsatz**<br>1 Behälter<br>Stauraumzubehör für den Waschtischunterschrank<br><br>kombinierbar mit PZ 1245 16, PZ 1245 24, PZ 1245 39 | 114 | 90 | 66 | PZ 1245 04 | | 8 | |
| 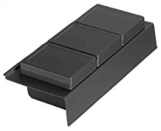 **Organisationseinsatz**<br>3 Behälter<br>Stauraumzubehör für den Waschtischunterschrank | 341 | 145 | 73 | PZ 1245 01 | | 30 | |
| **Organisationseinsatz**<br>Kosmetiktücher-Box<br>Stauraumzubehör für den Waschtischunterschrank<br><br>nur für den unteren Auszug geeignet | 288 | 157 | 91 | PZ 1245 05 | | 22 | |

# Interliving Bad Serie 3701

Möbel für mich gemacht

## Zubehör

| Tiefenangabe entspricht der Korpustiefe | Tiefe in mm | Breite in mm | Höhe in mm | Artikelnummer | Anschlag | PG1 | PG2 |
|---|---|---|---|---|---|---|---|
| **Schubkastenset für Metallschubkästen**<br>für 30 cm breite Schränke<br>Bestehend aus:<br>- 1 alufarbiger Kunststoffeinsatz<br>- 2 alufarbige Fachteiler, verstellbar | | | | PZ 122530 | | 27 | |
| **Emotion-Beleuchtung**<br>Sensorschalter<br>zum Dimmen und zur Farbwechselsteuerung<br><br>für alle gekennzeichneten Spiegelschränke | | | | PZ 10201 | | 44 | |
| **LED-Waschplatzbeleuchtung Emotion**<br>2,6 Watt<br>Energieeffizienzklasse: A<br>zur Montage unter dem Spiegelschrank<br><br>LED-Emotionbeleuchtung optional möglich | | 560 | | PZ 115060 | | 65 | |
| **LED-Waschplatzbeleuchtung Emotion**<br>4,0 Watt<br>Energieeffizienzklasse: A<br>zur Montage unter dem Spiegelschrank<br><br>LED-Emotionbeleuchtung optional möglich | | 860 | | PZ 115090 | | 81 | |
| **LED-Waschplatzbeleuchtung Emotion**<br>5,4 Watt<br>Energieeffizienzklasse: A<br>zur Montage unter dem Spiegelschrank<br><br>LED-Emotionbeleuchtung optional möglich | | 1160 | | PZ 115012 | | 98 | |
| **LED-Waschplatzbeleuchtung**<br>2,4 Watt<br>Energieeffizienzklasse: A<br>1 Schalterelement<br>zur Montage hinter dem Spiegelschrank<br><br>keine Farbwechselsteuerung möglich | | 560 | | PZ 106360 | | 54 | |
| **LED-Waschplatzbeleuchtung**<br>3,9 Watt<br>Energieeffizienzklasse: A<br>1 Schalterelement<br>zur Montage hinter dem Spiegelschrank<br><br>keine Farbwechselsteuerung möglich | | 860 | | PZ 106390 | | 68 | |

# Interliving Bad Serie 3701

Möbel für mich gemacht

## Zubehör

| Tiefenangabe entspricht der Korpustiefe | Tiefe in mm | Breite in mm | Höhe in mm | Artikelnummer | Anschlag | PG1 | PG2 |
|---|---|---|---|---|---|---|---|
| **LED-Waschplatzbeleuchtung**<br>5,3 Watt<br>Energieeffizienzklasse: A<br>1 Schalterelement<br>zur Montage hinter dem Spiegelschrank<br><br>keine Farbwechselsteuerung möglich | | 1160 | | P Z 1 0 6 3 1 2 | | 81 | |
| 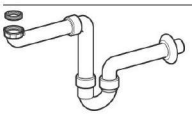 **Raumspar - Geruchsverschluss Ablauf**<br>aus Kunststoff, in weiß<br>Nennweite: 40 mm | | | | P Z 1 3 6 7 | | 18 | |
| 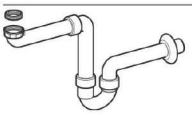 **Raumspar - Geruchsverschluss Ablauf**<br>aus Kunststoff, in weiß<br>Nennweite: 32 mm | | | | P Z 1 4 2 3 | | 27 | |
| **CLOU Ab- und Überlaufsystem**<br>inkl. Ventilabdeckung<br>chrom<br><br>für Armaturen mit Exzenterstange | | | | P Z 1 1 0 9 1 | | 78 | |
| **Design Installationsset chrom**<br>1 Design Siphon<br>2 Design Eckventile<br>2 Design Anschlussröhrchen M10<br>Nennweite: 32 mm | | | | P Z 1 3 8 9 1 E | | 151 | |

# Interliving Bad Serie 3701

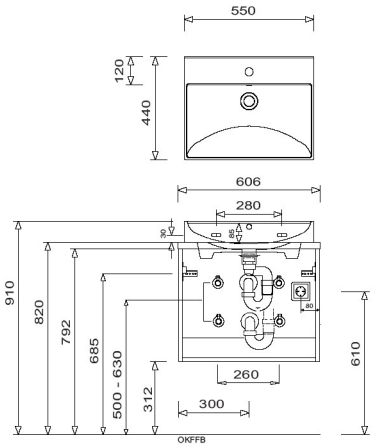


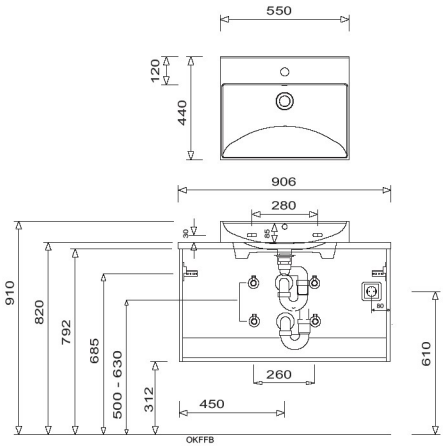


WTM 5205 + APA 4912 28 + WUA 3312

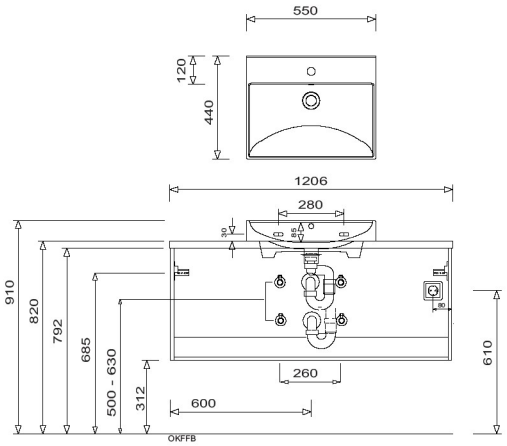


2x WTM 5205 + APA 4912 28 + WUA 332D

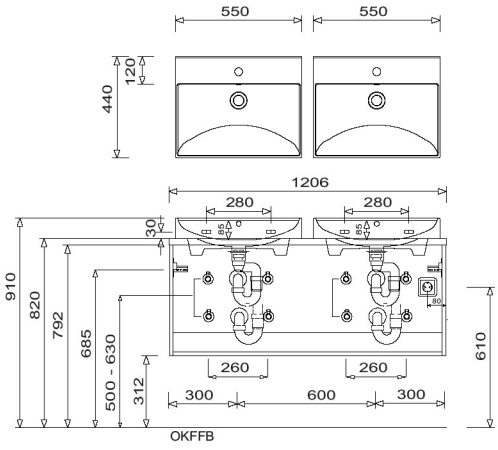


WTM 5205 + WPS 4960 01 + WUA 3360

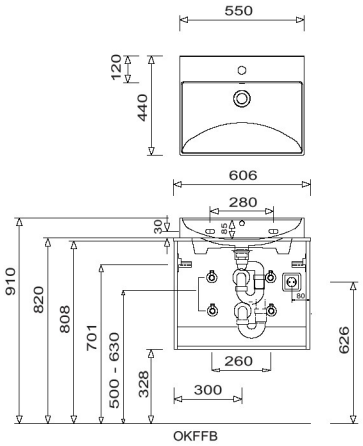


WTM 5205 + WPS 4990 01 + WUA 3390

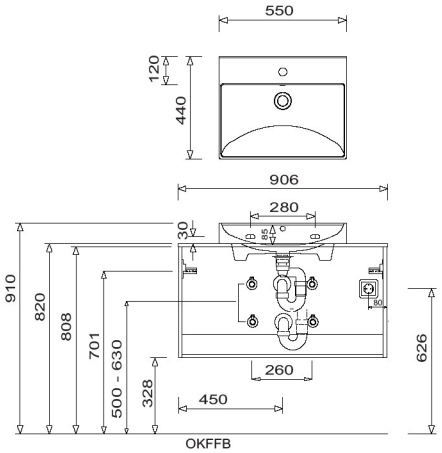


Toleranzen:
Die Maßtoleranzen (+/- 5mm) und Ebenheitstoleranzen (DIN 18202) unterliegen den üblichen materialspezifischen Toleranzen für Bauwerkstoffe, anlehnend an die DIN 18202.

# Interliving Bad Serie 3701

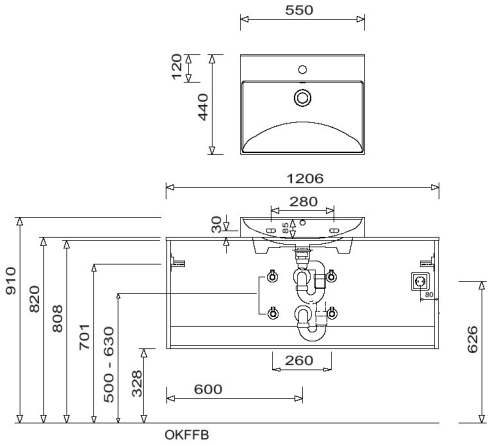


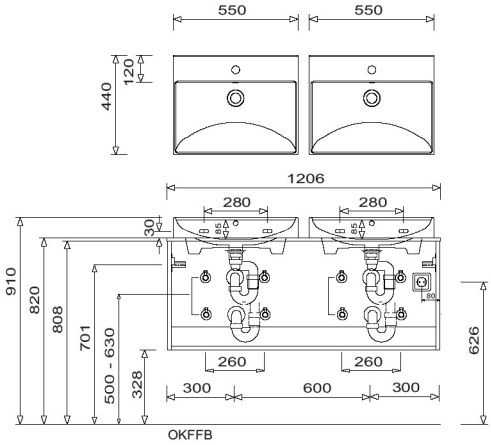


WTA S111 + APA 4960 28 + WUA 3360

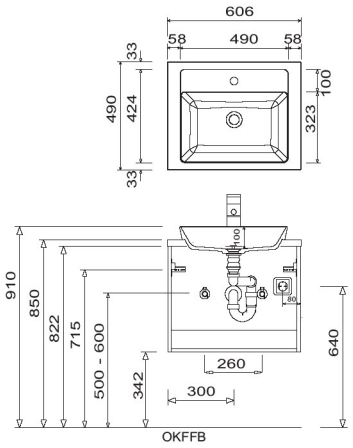


WTA S112 + APA 4990 28 + WUA 3390

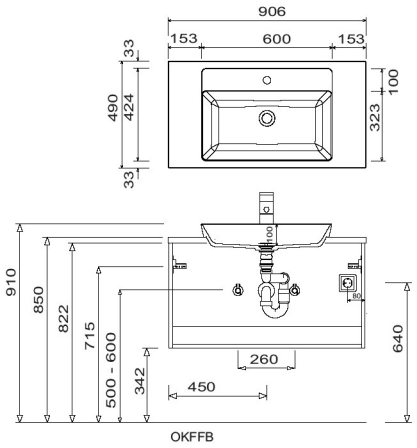


WTA S112 + APA 4912 28 + WUA 3312

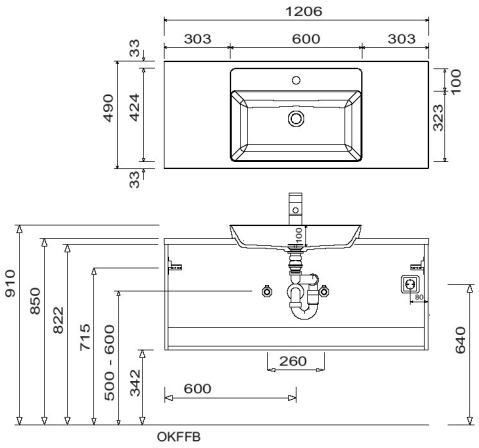


2x WTA S111 + APA 4912 28 + WUA 332D

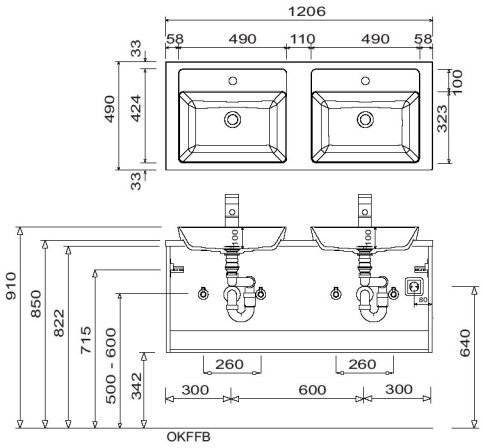


Toleranzen:
Die Maßtoleranzen (+/- 5mm) und Ebenheitstoleranzen (DIN 18202) unterliegen den üblichen materialspezifischen Toleranzen für Bauwerkstoffe, anlehnend an die DIN 18202.

## INTERLIVING-3701 - Maßskizzen

WTA S111 + WPS 4960 02 + WUA 3360

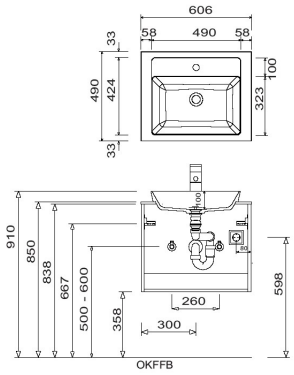


WTA S112 + WPS 4990 02 + WUA 3390

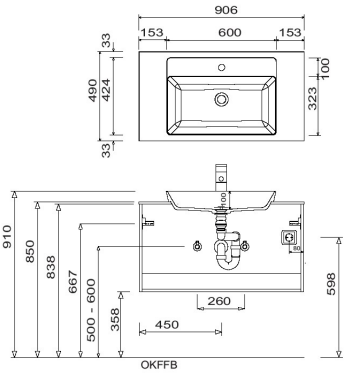


WTA S112 + WPS 4912 02 + WUA 3312

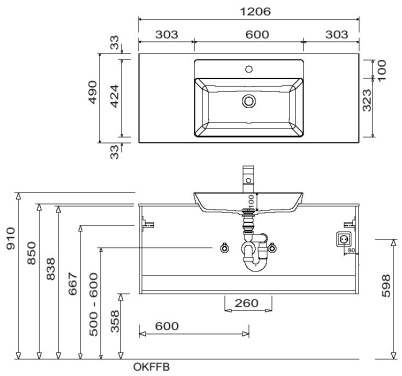


2x WTA S111 + WPS 492D 02 + WUA 332D

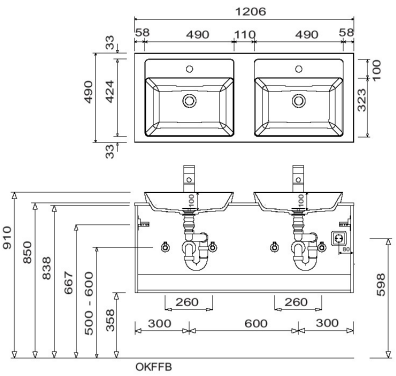


SET IL60 01

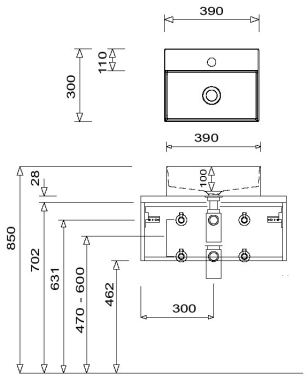


SET IL60 02

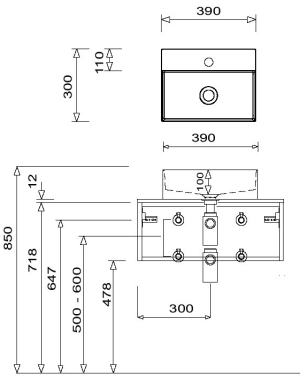


Einbauspiegelschrank S2A 43xx E1

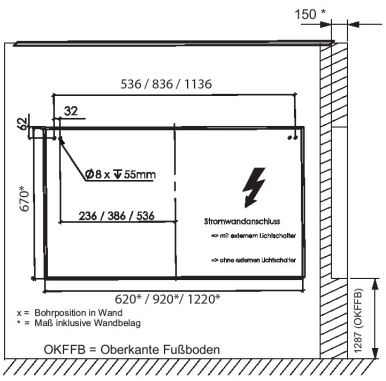


Toleranzen:
Die Maßtoleranzen (+/- 5mm) und Ebenheitstoleranzen (DIN 18202) unterliegen den üblichen materialspezifischen Toleranzen für Bauwerkstoffe, anlehnend an die DIN 18202.